Cashels Firkantballetang

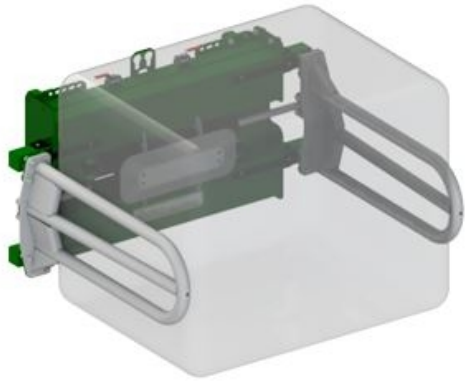

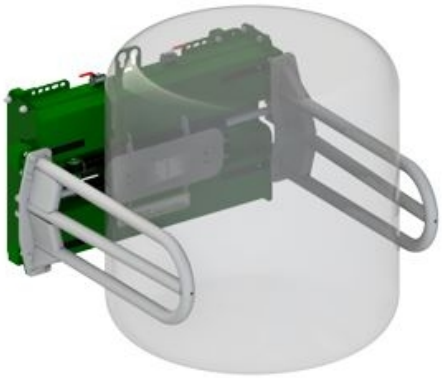

Information

Year: 2024 - Width (mm): 1220 - Weight (kg): 340

Chashels Firkant og universal balletang. Håndterer firkantballer i længden fra 750mm til 2050 mm.
Meget stærk opbygning - to cylindre med låseventiler samt vedligeholdelse-fri glideskinner sikre et sikkert greb om ballen. Den hydrauliske opbygning giver mulighed for at låse en af armene (valgfri) og samtidig have uafhængig klemmefunktion på den ulåste arm.

Price excl. VAT: 34.900,- DKK

Helms TMT-Centret A/S

Tavlundvej 4-6
Lind
DK-7400 Herning
Telephone: 99282930
Fax: 99282938
Homepage: www.helmstmt.com
E-mail: mail@helmstmt.com